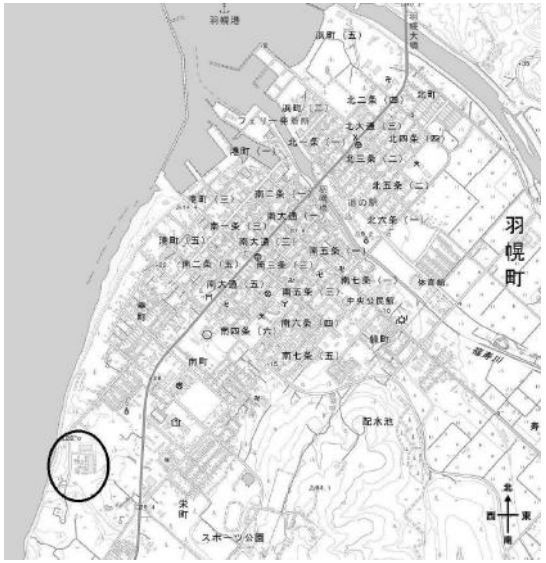

付　近　見　取　図

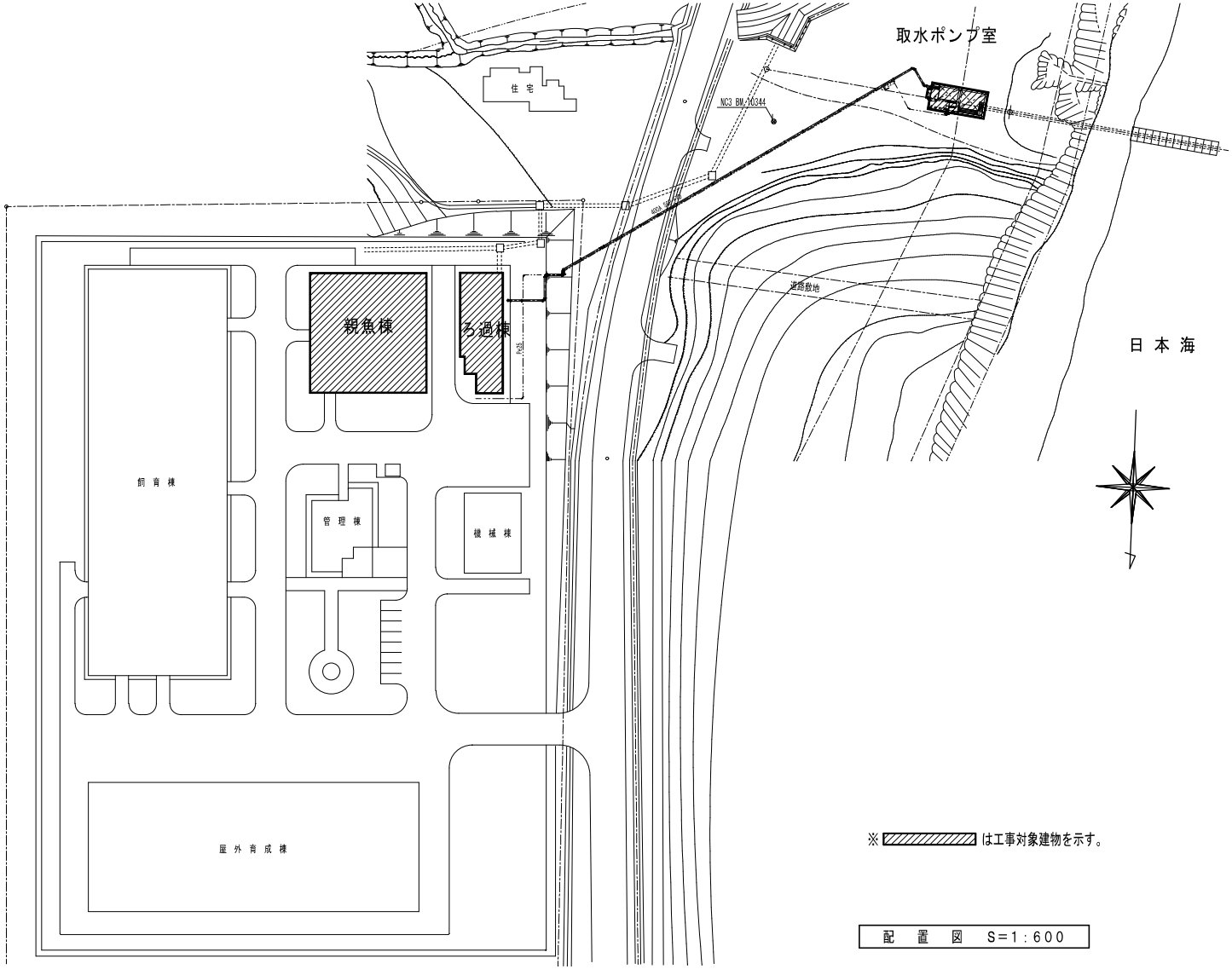

※ ▨ は工事対象建物を示す。

配　置　図　S=1:600

計画通知書に記載された設計者の記名及び押印					
計画通知用押印欄				法適合確認用押印欄	
代表となる設計者氏名・印	その他の設計者氏名・印　欄			構造設計一級建築士氏名・印	設備設計一級建築士氏名・印
	意匠設計者氏名・印	構造設計者氏名・印	設備設計者氏名・印		
⑥	⑥	⑥	⑥	⑥	⑥

口座名		建築面積		駐車場	
所在地		案内番号		図面番号	
構造		調査年月日	令和　年　月　日		
建築番号		調査者職氏名			

共通図　整理番号

整理番号

枚/内 M－　号

R 5年　3月

年　枚/内　号　　年　枚/内　号

管理技術者　主任技術者　主任技術者　担当技術者

設計事務所名　株式会社　岩見田設備設計事務所
一級建築士事務所　北海道知事（　石　）　登録 第　6061 号
管理建築士　氏名　清　水　昭　一　登録 第 168421 号

縮尺　1/600

工事名	北海道栽培漁業羽幌センター省エネルギー化改修工事
図名	付近見取図　案内図
	北海道水産林務部水産局水産振興課

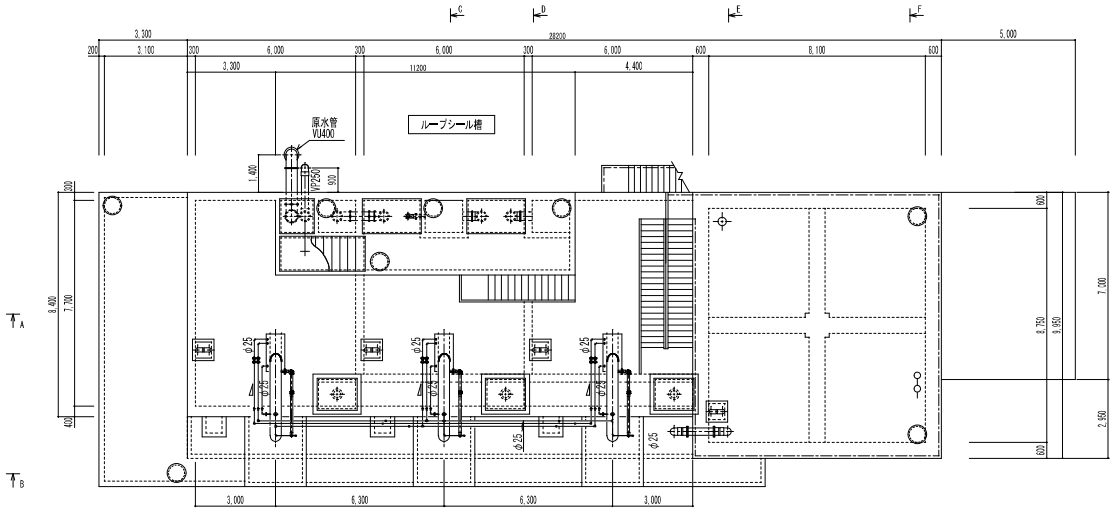

RL部　平面図　S＝1：100

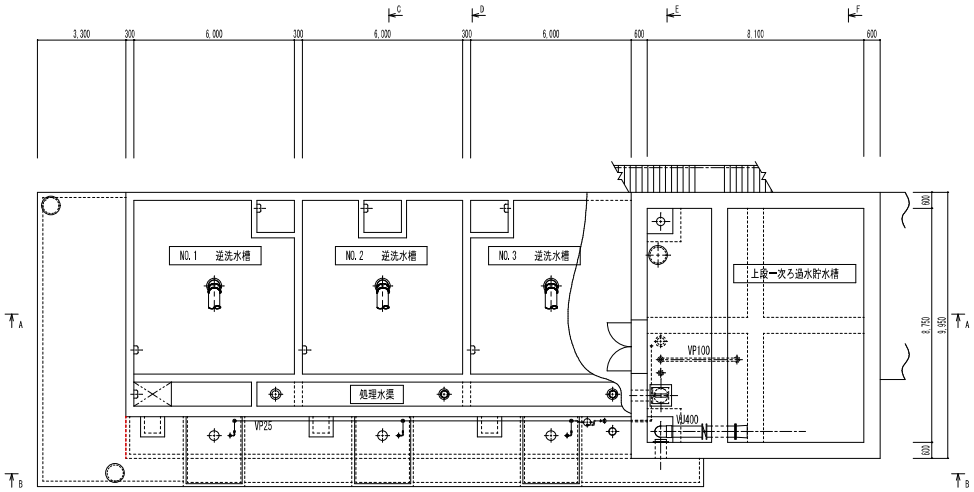

1階上部平面図　S＝1：100

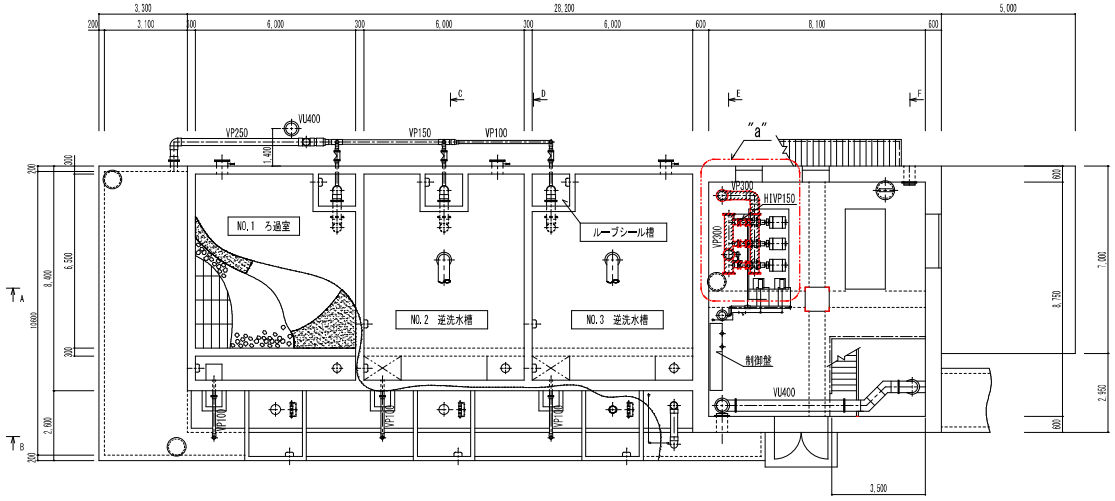

1階下部平面図　S＝1：100

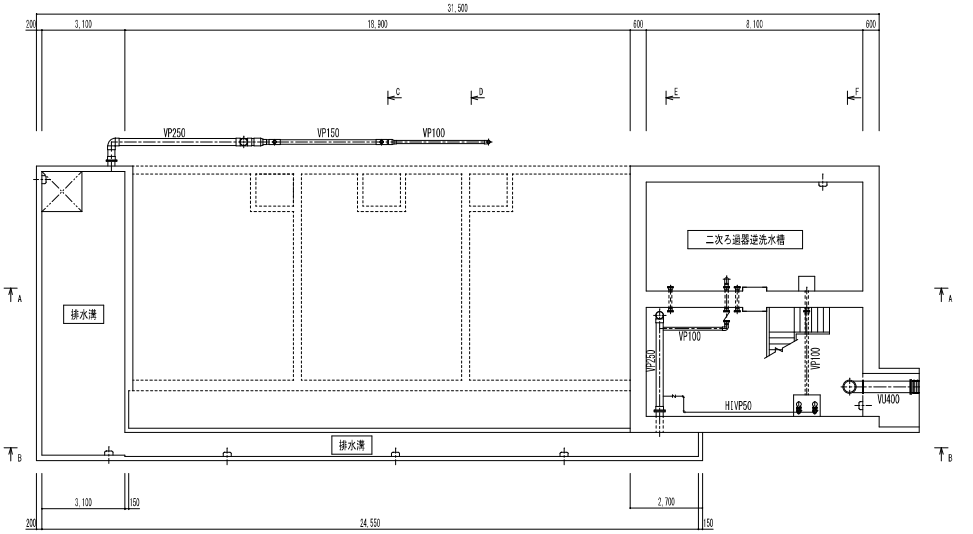

地下1階平面図　S＝1：100

注　記

1. 着色部が今回工事とする。
2. フランジはすべてJIS10KFとする
3. "a"部詳細は、別紙「DP5000003」参照のこと。

計画通知書に記載された設計者の記名及び押印			法適合確認用押印欄		印度名	建築番号	証番号
計画通知用押印欄	その他の設計者氏名・印　備				所在地	発引番号	図面番号
代表となる設計者氏名・印	意匠設計者氏名・印	構造設計者氏名・印	設備設計者氏名・印	構造設計一級建築士氏名・印	設備設計一級建築士氏名・印	構造	調整年月日　令和　年　月　日
						建築番号	調整者氏名

共通図　整理番号

整理番号		枚ノ内 M－　号	
R　年　11月			
年　枚ノ内　号	年　枚ノ内　号		

設計事務所名	株式会社　岩見田設備設計事務所 一級建築士事務所　北海道知事（　石　）　登録　第　6061　号 管理建築士　氏名　清　水　昭　一　登録　第　168421　号			
管理	主任	主任	担当	
技術者	技術者	技術者	担当者	

設計図名称：衛生設備
一次海水ろ過設備
組立図（1／2）
（ろ過槽）
（改修）

縮尺：—　—　—　—

工事名：北海道栽培漁業羽幌センター省エネルギー化改修工事

北海道水産林務部水産局水産振興課

注 記

1. 着色部が今回工事とする。
2. フランジはすべてJIS10KFとする
3. "a"部詳細は、別紙「DP5000003」参照のこと。

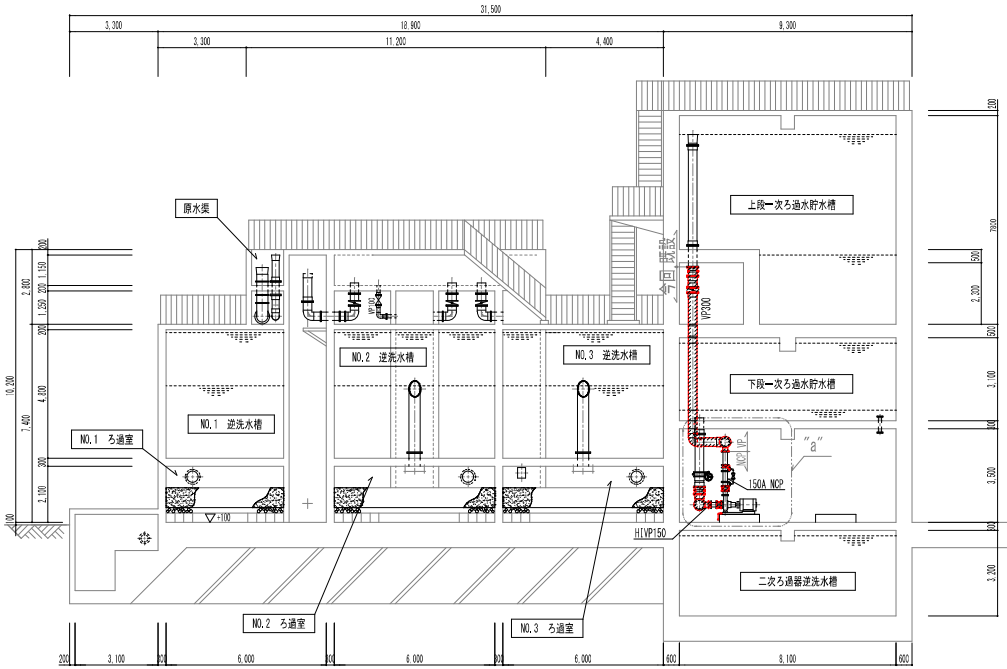

A－A 断 面 図 S＝1：100

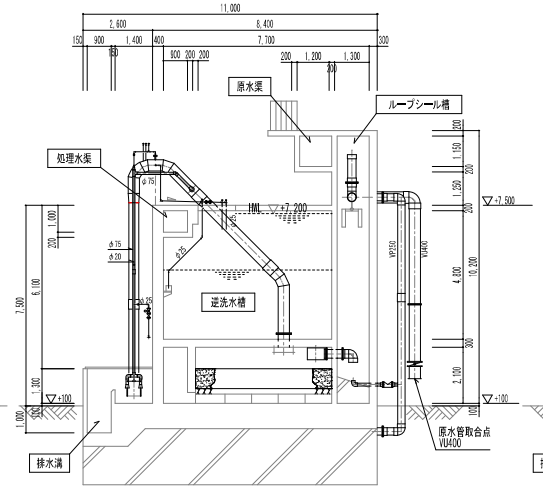

C－C 断 面 図 S＝1：100

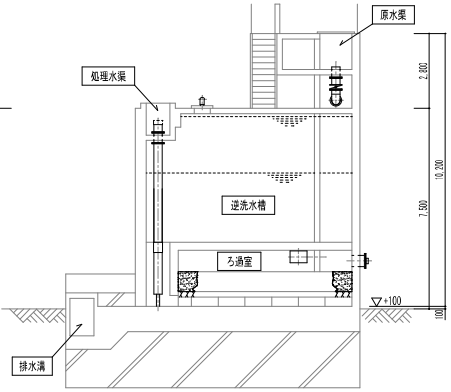

D－D 断 面 図 S＝1：100

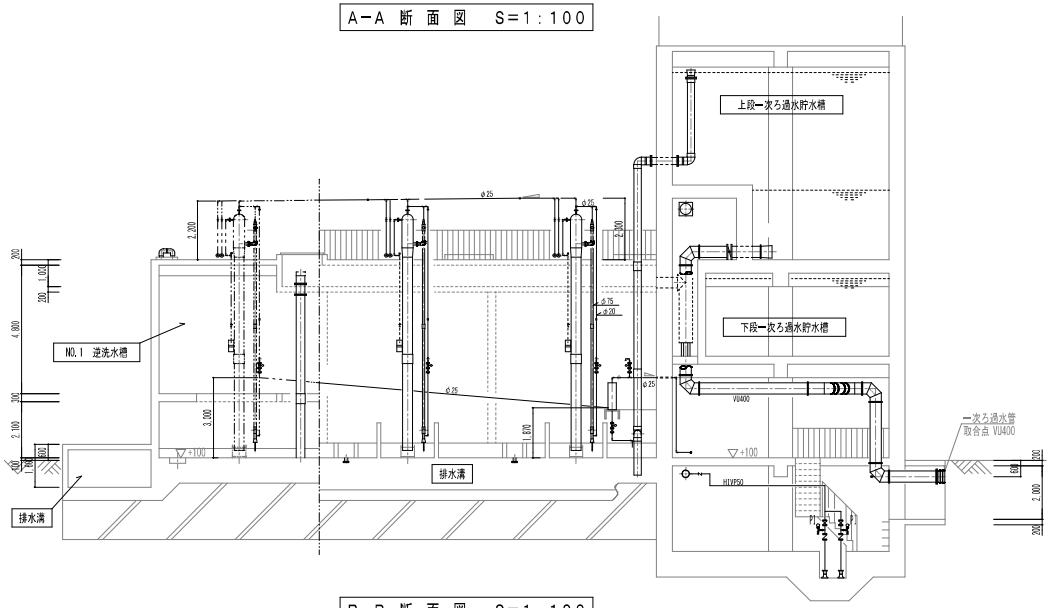

B－B 断 面 図 S＝1：100

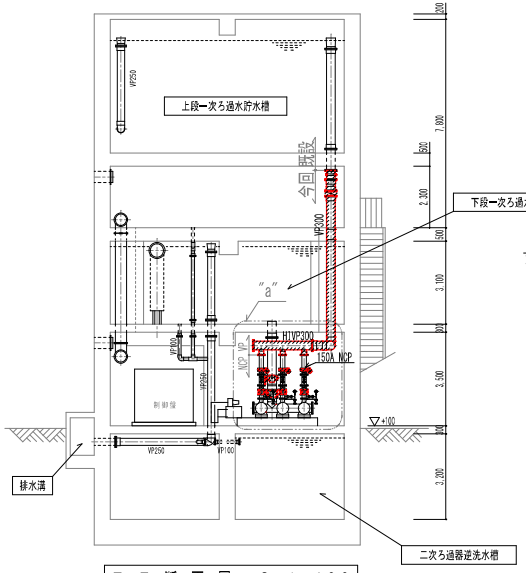

E－E 断 面 図 S＝1：100

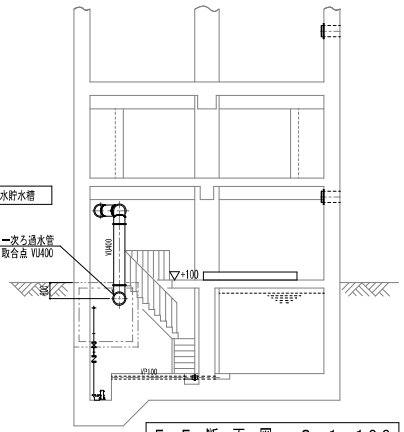

F－F 断 面 図 S＝1：100

計画通知書に記載された設計者の記名及び押印				法適合確認用押印欄		日産名	建築主	証書番号	共通図 整理番号	整理番号	設計事務所名	株式会社 岩見田設備設計事務所 一級建築士事務所 北海道知事（ 石 ） 登録 第 6061 号 管理建築士 氏名 清 水 昭 一 登録 第 168421 号	衛生設備	工事名	北海道栽培漁業羽幌センター省エネルギー化改修工事
計画通知用押印欄						所在地	発注	図面番号		枚ノ内 M－ 号			一次海水ろ過設備		
代表となる設計者氏名・印	その他の設計者氏名・印			構造設計一級建築士氏名・印	設備設計一級建築士氏名・印	構造	調整年月日	令和 年 月 日		R 年 11月	管理者	主任	主任	担当	一次海水ろ過設備 組立図（2／2）
	意匠設計者氏名・印	構造設計者氏名・印	設備設計者氏名・印			建築番号	調整者氏名			年 枚ノ内 号 年 枚ノ内 号	担当者	技術者 技術者	担当者	設計図番号	（ ろ過槽 ）（ 改 修 ）
○	○	○	○	○	○									縮尺	北海道水産林務部水産局水産振興課

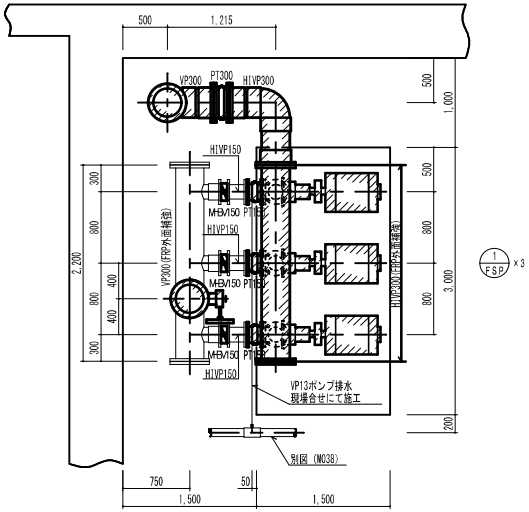

ポンプ周り詳細図　S＝1：30

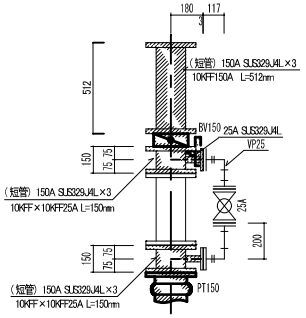

"イ"部詳細図　S＝1：15

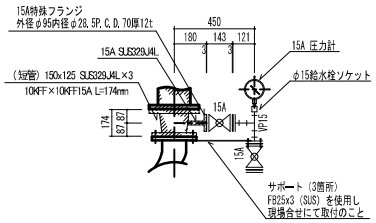

"ロ"部詳細図　S＝1：15

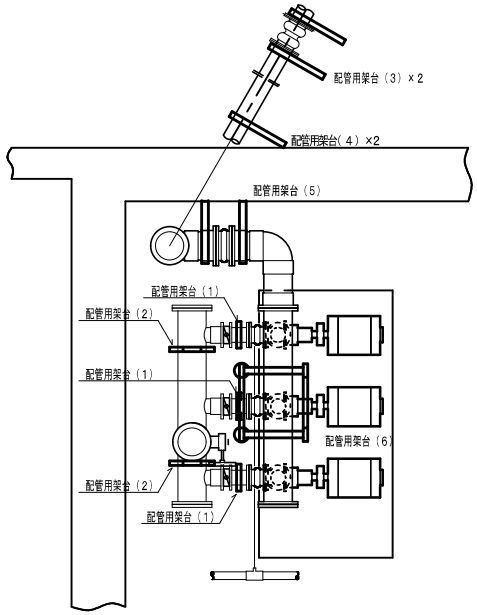

配管架台取付参考図　S＝1：30

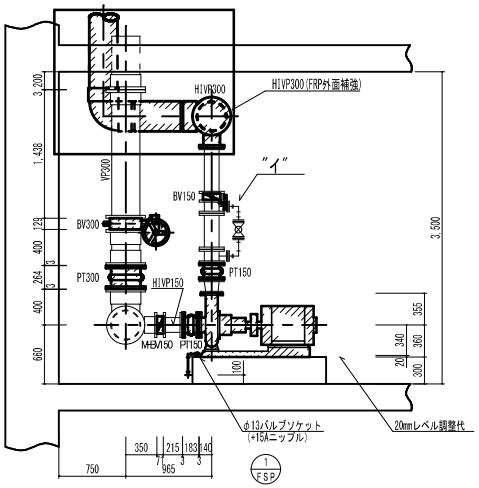

ポンプ周り側面図　S＝1：30

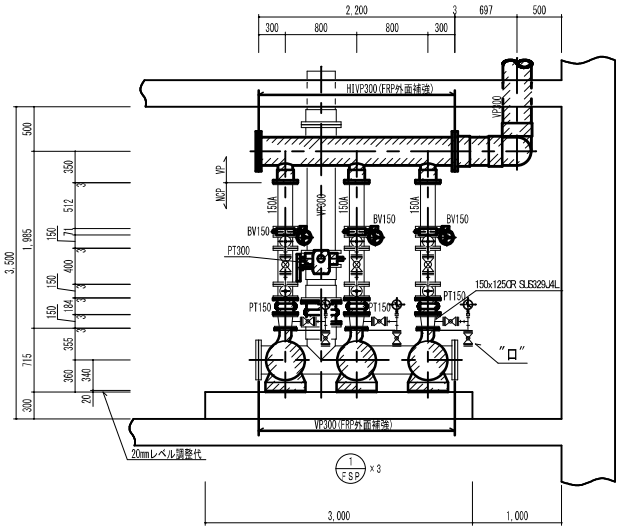

ポンプ周り正面図　S＝1：30

機器仕様表

記号	名称	形式・仕様・能力・消費電力・付属品・備考	数量
1/FSP	海水揚水ポンプ	形式：ステンレス製模型渦巻ポンプ 口径：150A×150A 水量：3，400L/min 揚程：15．0m（1，470min⁻¹） 消費電力：三相/200V/15．0kW ポンプ材質：ケーシング SCS14 ・ ケースウェアリング SUS316 〃：羽根車 SCS14 ・ 主軸及び軸スリーブ SUS316 電動機仕様：全閉外扇屋外形 4P/IE3 特殊仕様：特殊海水仕様、羽根車特殊加工、ライナーリング特殊仕様 機器参考寸法：1，260×490×730 機器参考重量：330kg	3

※MBV 電動バタフライ弁

注記

1. ハッチ部分を今回工事とする。
2. ポンプ吸込側及び吐出側の取合フランジ部のガスケット部は、液体パッキン（スリーボンド#1102相当）を塗布のこと。

計画通知書に記載された設計者の記名及び押印			
計画通知用押印欄			法適合確認用押印欄
代表となる設計者氏名・印	その他の設計者氏名・印　欄		
	意匠設計者氏名・印	構造設計者氏名・印	設備設計者氏名・印
			構造設計一級建築士氏名・印
			設備設計一級建築士氏名・印

申請名		建築面積	証明書
所在地		延べ面積	図面番号
構造		調査年月日	令和　年　月　日
建築番号		調査者氏名	

共通図　整理番号

整理番号	M－13	枚ノ内 M－　号	
R　年　11月			
年　枚ノ内　号	年　枚ノ内　号		

設計事務所名	株式会社　岩見用設備設計事務所 一級建築士事務所　北海道知事（　石　）　登録　第　6061　号 管理建築士　氏名　清　水　昭　一　登録　第　168421　号		
管理	主任	主任	担当
技術者	技術者	技術者	担当者

設計図書名称	ろ過機配管図	（ろ過機）（改修）	縮尺 1/30　1/15　—
工事名	北海道栽培漁業羽幌センター省エネルギー化改修工事		
	北海道水産林務部水産局水産振興課		

海水揚水ポンプ吐出ヘッダー詳細　S＝1：10

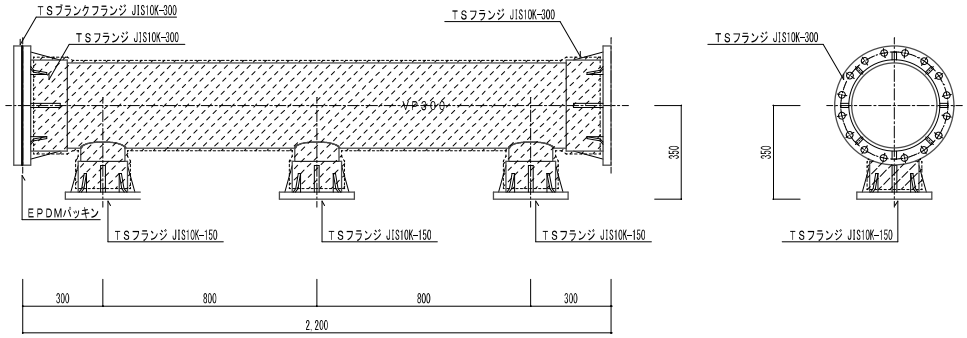

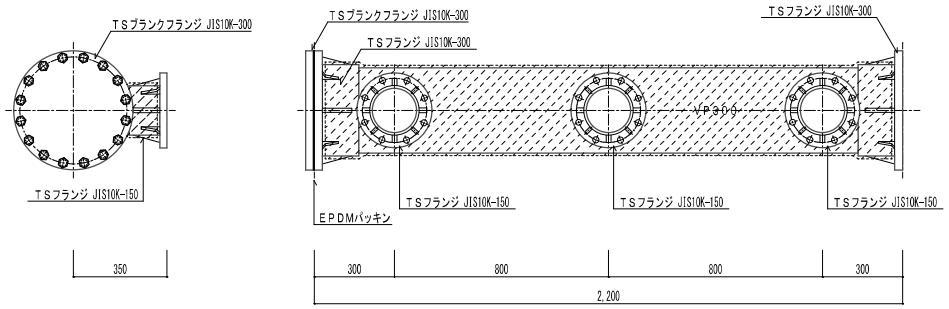

・海水揚水ポンプ吸込ヘッダー：VP300×2，200L・枝管：VP150
・PVC－JIS10K－TSフランジ：300×2枚・150×3枚
・PVC－JIS10K－ブランクフランジ：300×1枚
・フランジパッキン：EPDM（エチレンプロピレンジエンゴム）3mm×1枚
・SUS－304ボルト・ナット・パッキン：M22×95L×16組×1
・本体外面FRP補強

注　記）
・図中 ▨ 部はFRP補強範囲を示す。
・配管はTS接合もしくは塩ビ溶接接合とする。

製作数　1組

配管用架台（1）　S＝1：20

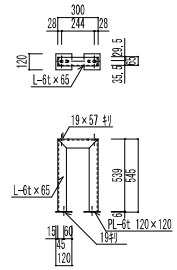

・アングル門型架台（溶融亜鉛めっき仕上）
・L－6t×50　300W×545H
・PL－6t×120×120

製作台数　3台

配管用架台（2）　S＝1：20

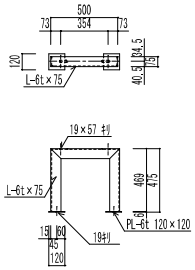

・アングル門型架台（溶融亜鉛めっき仕上）
・L－6t×75　500W×475H
・PL－6t×120×120

製作台数　2台

配管用架台（3）　S＝1：20

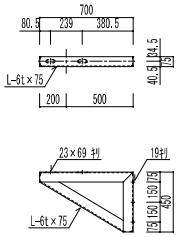

・アングルブラケット架台（溶融亜鉛めっき仕上）
・L－6t×75　700W×450H

製作台数　2台

配管用架台（4）　S＝1：20

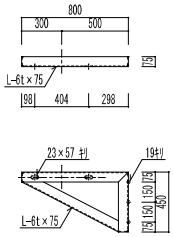

・アングルブラケット架台（溶融亜鉛めっき仕上）
・L－6t×75　800W×450H

製作台数　2台

配管用架台（5）

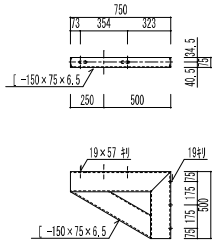

・チャンネルブラケット架台（溶融亜鉛めっき仕上）
・[－150×75×6.5　700W×500H

製作台数　2台

配管用架台（6）　S＝1：20

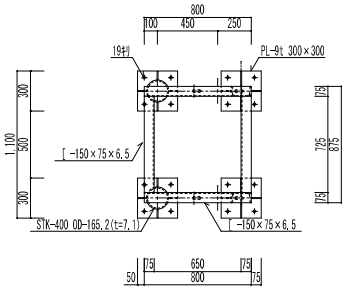

・海水揚水ポンプ吐出ヘッダー用架台
・主材：[－150×75×6.5
　　：STK－400　OD165.2（t＝7.1）
：副材：PL－9t・PL－6t

製作台数　2台

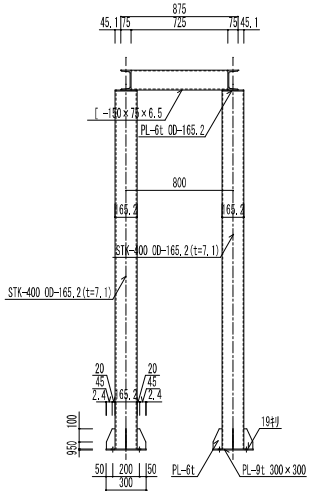

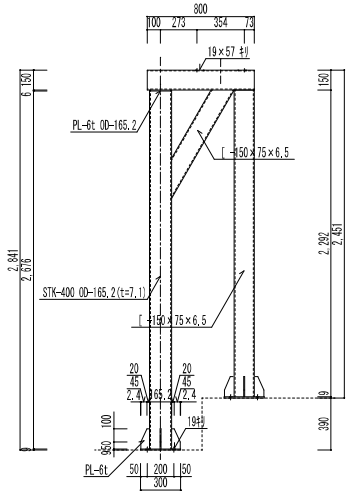

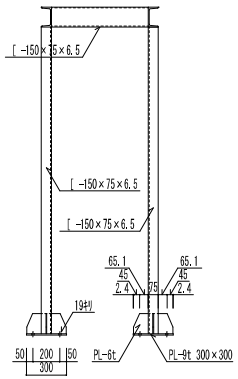

計画通知書に記載された設計者の記名及び押印				法適合確認用押印欽		口座名		縮尺		証番号		共通図　整理番号
計画通知用押印欽						所在地		実引		図面		
代表となる設計者氏名・印	その他の設計者氏名・印　欽			構造設計一級建築士氏名・印	設備設計一級建築士氏名・印	構造		番号		番号		
	意匠設計者氏名・印	構造設計者氏名・印	設備設計者氏名・印			建築番号		調整年月日	令和　年　月　日			
	㊞	㊞	㊞	㊞	㊞			調整者氏名				

整理番号		枚ノ内 M－　号
		R　年　3月
年　枚ノ内　号	年　枚ノ内　号	

設計事務所名	株式会社　岩見田設備設計事務所 一級建築士事務所　北海道知事（　石　）　登録　第　6061 号 管理建築士　氏名　清　水　昭　一　登録　第 168421 号	設計図書名称	衛生設備 一次海水ろ過設備 ヘッダー・架台詳細 （　ろ過棟　） （改修）	縮尺	1/10 1/20	工事名	北海道栽培漁業羽幌センター省エネルギー化改修工事
管理	主任	主任	担当				北海道水産林務部水産局水産振興課
技術者	技術者	技術者	担当者				

改修機器	1 PSW	海水取水ポンプ	形　　式 : ステンレス製片吸込形渦巻ポンプ 流体仕様 : 海水 ポンプ口径 : 吸込側 150A ・ 吐出側 100A (JIS10Kフランジ) 吐水量 : 3,400L/min 揚　　程 : 40.0m(1,480min^{-1}) 消費電力 : 三相/200V/37.0kW ポンプ材質 : ケーシング SCS14 ・ ケースウェアリング SUS316 〃 : 羽根車 SCS14 ・ 主軸及び軸スリーブ SUS316 電動機仕様 : 全閉外扇形 IP55/4P/IE3 IP55 枠番200L/OP アースリング付 カップリング : フレキシブル(ガード付) 軸　　封 : グランドパッキン(炭化繊維) 特殊仕様 : 注水方式 自己+リバース ・ ガスケット材 テフロン 参考寸法 : 1,490mm×600mm×850mm 参考重量 : 690.0kg	2
	2 PSW	海水取水ポンプ	形　　式 : ステンレス製片吸込形渦巻ポンプ 流体仕様 : 海水 ポンプ口径 : 吸込側 150A ・ 吐出側 100A (JIS10Kフランジ) 吐水量 : 1,700L/min 揚　　程 : 39.4m(1,475min^{-1}) 消費電力 : 三相/200V/18.5kW ポンプ材質 : ケーシング SCS14 ・ ケースウェアリング SUS316 〃 : 羽根車 SCS14 ・ 主軸及び軸スリーブ SUS316 電動機仕様 : 全閉外扇形 IP55/4P/IE3 IP55 枠番180M/OP アースリング付 カップリング : フレキシブル(ガード付) 軸　　封 : グランドパッキン(炭化繊維) 特殊仕様 : 注水方式 自己+リバース ・ ガスケット材 テフロン 参考寸法 : 1,320mm×500mm×770mm 参考重量 : 500.0kg	2

撤去機器	1 PSW	海水取水ポンプ	形　　式 : ステンレス製片吸込形渦巻ポンプ 流体仕様 : 海水 ポンプ口径 : 吸込側 150A ・ 吐出側 100A (JIS10Kフランジ) 吐水量 : 3,400L/min 揚　　程 : 40.0m(1,480min^{-1}) 消費電力 : 三相/200V/37.0kW ポンプ材質 : ケーシング SCS14 ・ ケースウェアリング SUS316 〃 : 羽根車 SCS14 ・ 主軸及び軸スリーブ SUS316 電動機仕様 : 全閉外扇形 IP55/4P/IE3 IP55 枠番200L/OP アースリング付 カップリング : フレキシブル(ガード付) 軸　　封 : グランドパッキン(炭化繊維) 特殊仕様 : 注水方式 自己+リバース ・ ガスケット材 テフロン 参考寸法 : 1,490mm×600mm×850mm 参考重量 : 690.0kg	2
	2 PSW	海水取水ポンプ	形　　式 : ステンレス製片吸込形渦巻ポンプ 流体仕様 : 海水 ポンプ口径 : 吸込側 150A ・ 吐出側 100A (JIS10Kフランジ) 吐水量 : 1,700L/min 揚　　程 : 39.4m(1,475min^{-1}) 消費電力 : 三相/200V/18.5kW ポンプ材質 : ケーシング SCS14 ・ ケースウェアリング SUS316 〃 : 羽根車 SCS14 ・ 主軸及び軸スリーブ SUS316 電動機仕様 : 全閉外扇形 IP55/4P/IE3 IP55 枠番180M/OP アースリング付 カップリング : フレキシブル(ガード付) 軸　　封 : グランドパッキン(炭化繊維) 特殊仕様 : 注水方式 自己+リバース ・ ガスケット材 テフロン 参考寸法 : 1,320mm×500mm×770mm 参考重量 : 500.0kg	2

機器表

記号	名称	仕様	数量
PW-1	給水ユニット	真空ポンプ補給水用受水槽一体型　32φx100L／minx25mH20　受水槽容量750L 自動交互運転型 警報用端子付 3φ200V 0.4kw　コンクリート基礎150H	1台
EH-1	電気ヒーター	壁掛型サーモ付　1φ200V 3.5kw	1台
FE-1	有圧換気扇	排気用SUS長　500φx2300m³／Hx5mm／Ag　3φ200V 0.4kw電動シャッター付	1台

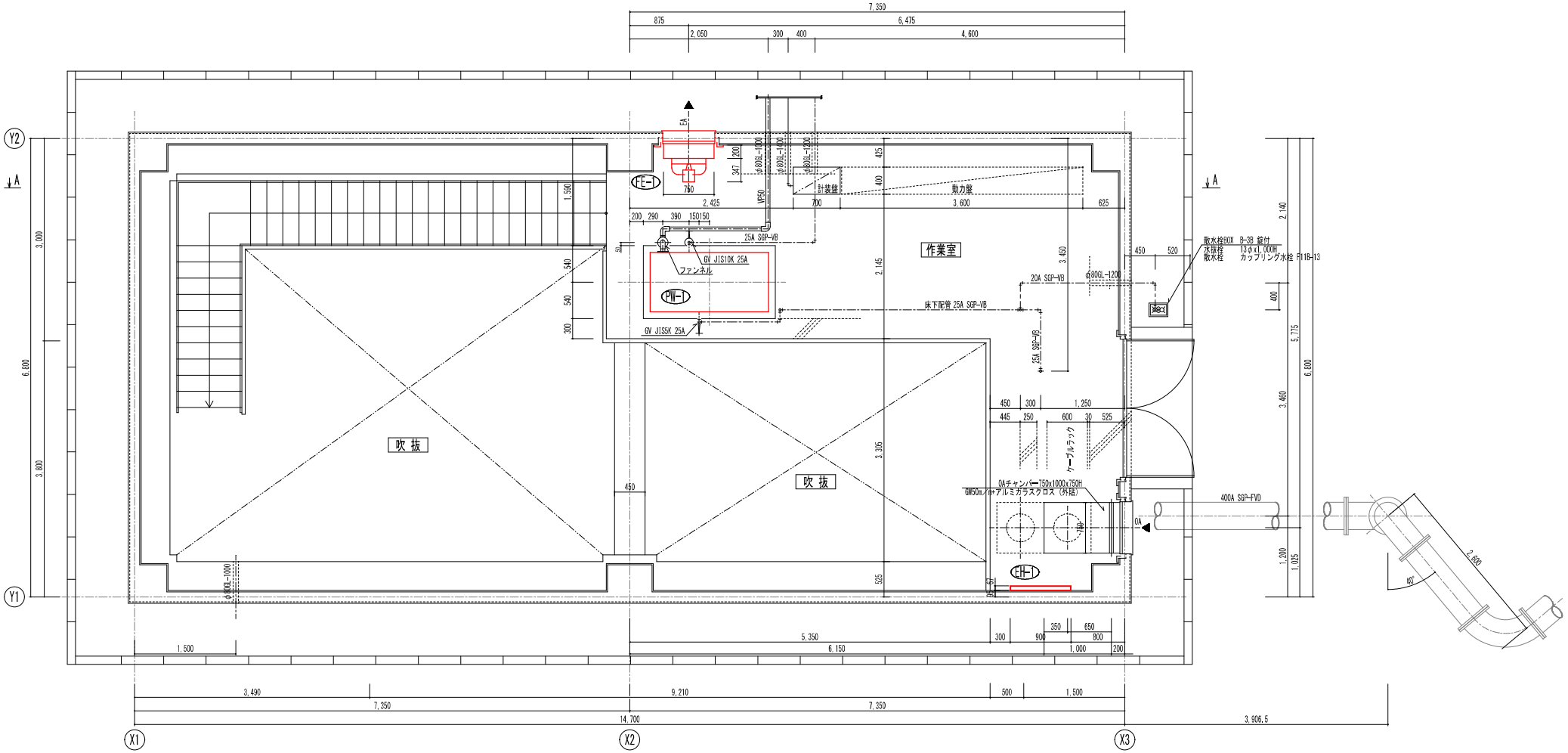

ポンプ室　上部平面図　S＝1：30

計画通知書に記載された設計者の記名及び押印				法適合確認用押印欄	
計画通知用押印欄					
代表となる設計者氏名・印	その他の設計者氏名・印　欄			構造設計一級建築士氏名・印	設備設計一級建築士氏名・印
	意匠設計者氏名・印	構造設計者氏名・印	設備設計者氏名・印		
⊙	⊙	⊙	⊙	⊙	⊙

工事名		建築主事		証明書	共通図　整理番号
所在地		受付番号		図面番号	
構造		調査年月日	令和　年　月　日		
建築番号		調査者氏名			

整理番号		枚ノ内 M－　号	
		R　年　3月	
年　枚ノ内　号	年　枚ノ内　号		

設計事務所名	株式会社　岩見田設備設計事務所 一級建築士事務所　北海道知事（　石　）　登録　第　6061 号 管理建築士　氏名　清　水　昭　一　登録 第 169421 号				
管理責任者	主任技術者	主任技術者	担当者	設計図書名称	衛生設備
					上部平面図（取水ポンプ棟）（改修）

縮尺 — / — / —

工事名　北海道栽培漁業羽幌センター省エネルギー化改修工事

北海道水産林務部水産局水産振興課

【H22営繕用図面枠】

配管凡例	配管内容
	改修配管を示す。
	既設配管を示す。
▲	配管接続点を示す。
	閉鎖配管を示す。

※MB/電動バタフライ弁

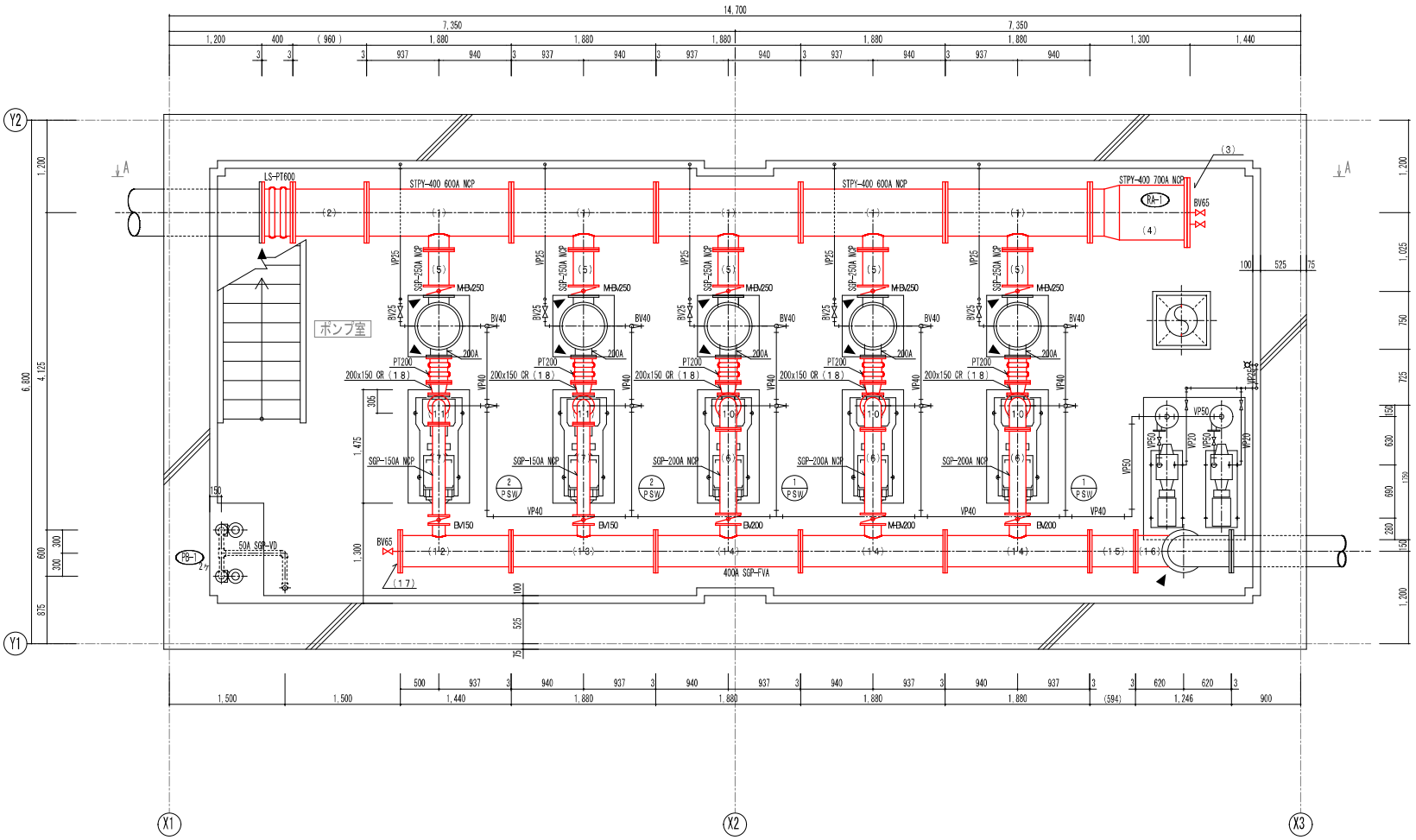

ポンプ室　下部平面図　S＝1：30

計画通知書に記載された設計者の記名及び押印					
計画通知用押印欄			法適合確認用押印欄		
代表となる設計者氏名・印	その他の設計者氏名・印　欄			構造設計一級建築士氏名・印	設備設計一級建築士氏名・印
	意匠設計者氏名・印	構造設計者氏名・印	設備設計者氏名・印		
㊞	㊞	㊞	㊞	㊞	㊞

工事名	北海道栽培漁業羽幌センター省エネルギー化改修工事				
北海道水産林務部水産局水産振興課					
ポンプ棟下部平面図					
(取水ポンプ棟)（改修）					

口座名		建築主請		証書番号		共通図　整理番号
所在地		受付引番号		図面番号	
構造		調整年月日	令和　年　月　日		
建築番号		調整者氏名			

整理番号	M－04		
R　年　3月	枚ノ内 M－　号		
年　枚ノ内　号	年　枚ノ内　号		

設計事務所名	株式会社　岩見田設備設計事務所 一級建築士事務所　北海道知事（　石　）　登録　第　6061　号 管理建築士　氏名　清　水　昭　一　登録　第　168421　号				
管理者		主任技術者		主任技術者	担当者

縮尺　—　—　—

【H22営繕用図面枠】

配管凡例	配管内容
	改修配管を示す。
	既設配管を示す。
▲	配管接続点を示す。

※MBV 電動バタフライ弁

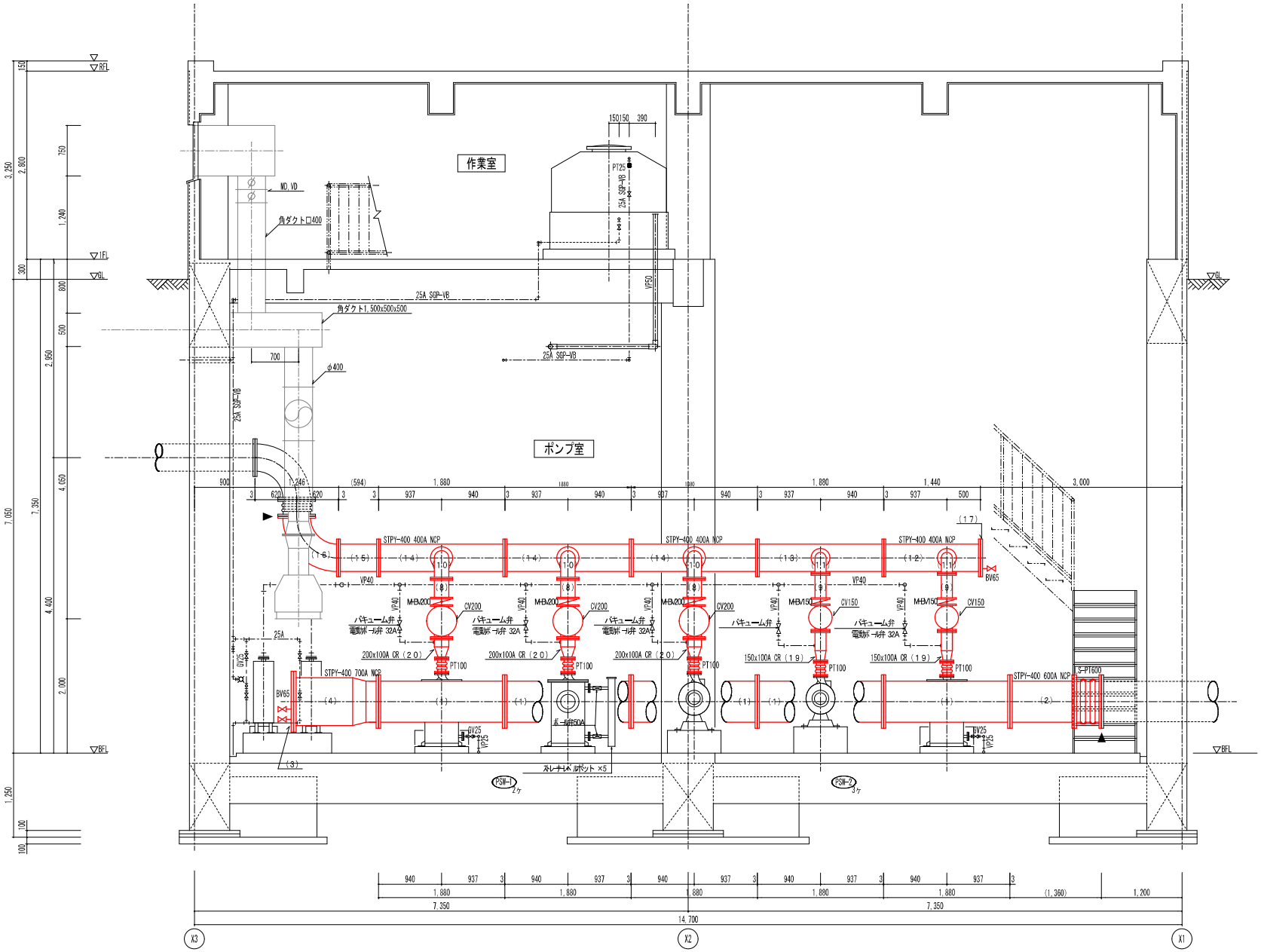

A-A 断面図 S＝1：30

計画通知書に記載された設計者の記名及び押印				法適合確認用押印欄	
計画通知用押印欄					
代表となる設計者氏名・印	その他の設計者氏名・印			構造設計一級建築士氏名・印	設備設計一級建築士氏名・印
	意匠設計者氏名・印	構造設計者氏名・印	設備設計者氏名・印		
◎	◎	◎	◎	○	◎

工事名	北海道栽培漁業羽幌センター省エネルギー化改修工事				
北海道水産林務部水産局水産振興課					
ポンプ棟断面図	(取水ポンプ棟)（改修）	縮尺	1/	1/	1/

設計事務所名	株式会社 岩見田設備設計事務所 一級建築士事務所 北海道知事（ 石 ） 登録 第 6061 号 管理建築士 氏名 清 水 昭 一 登録 第 168421 号	設計図書番号	
管理者	主任技術者	主任技術者	担当者
作成者			

図面名		建築主名		証書等	共通図 整理番号
所在地		案件引番号		図面番号	
構造		調整年月日	令和 年 月 日		
建築番号		調整者氏名			

整理番号	M-05		
	枚ノ内 M－ 号		
R 年 3月			
年 枚ノ内 号	年 枚ノ内 号		