桝一覧表

NO	名称	桝径	桝深さ	蓋種別	蓋径	数	設計地盤高	備考
A	汚水桝	600φ	770	角型化粧蓋	600φ	1	4.50	
B		〃	950	MHBB-R	600φ	1		
C		〃	1130			1		
D		〃	1310	角型化粧蓋		1		
E		〃	1490	MHAA-R ダクテツ		1		
G		600φ	1570		〃	1		
H			1710			1		
I	ドロップ桝		1880	〃		1		
J			1930			1	4.35	
K		900φ	2070			1	〃	
L		600φ	700	角型化粧蓋	600φ	1	4.50	
M		〃	1560			1		
N		〃	1630	〃	〃	1	〃	
O		〃	1700			1		
Q		900φ	2370	MHAA-R, ダクテツ	600φ	1	4.20	
R		〃	2490	〃	〃	1	〃	
10'		450φ	600	MHBB-R	450φ	1		
Z	浸透桝	300	780	コンクリート	300φ	1	4.50	大けい温所
イ		900φ	1870	角型化粧蓋	600φ	1	4.50	流入管底高 3.53
ロ		450φ	710	MHBB-R	450φ	1	〃	
ハ	トラップ桝	600φ	800	〃	600φ	1	〃	大けい温所
1	雨水桝	600φ	700	角型化粧蓋		1	4.50	
2			720	〃		1		
3			810	MHBB-R	〃	1		
4		〃	830			1		
5			850			1		
6			960			1		
7			980			1		
8		450φ	630	〃	450φ	1		
9	〃		600		〃	1	〃	
10		600φ	620		600φ	1		
12			800	角型化粧蓋		1		
14		〃	610	角型化粧蓋		1		
15			600	〃	〃	1		
16			〃			1		
17			770	MHBB-R		1		
18			700	角型化粧蓋		1		
20	汚水桝	600φ	600	MHAA-R ダクテツ		1	4.0	車庫棟
21		〃	800			1	4.1	〃
22		〃	1,085			1	4.2	
23		〃	1,370			1	4.31	
24		〃	1,660	〃		1	4.42	
25	〃	900φ	1,840			1	〃	
26		〃	2,020			1	〃	
27		〃	2,080			1	4.3	
28		〃	2,160			1	4.2	
29		〃	2,270			1	〃	
22'		600φ	1300	角型化粧蓋		1		

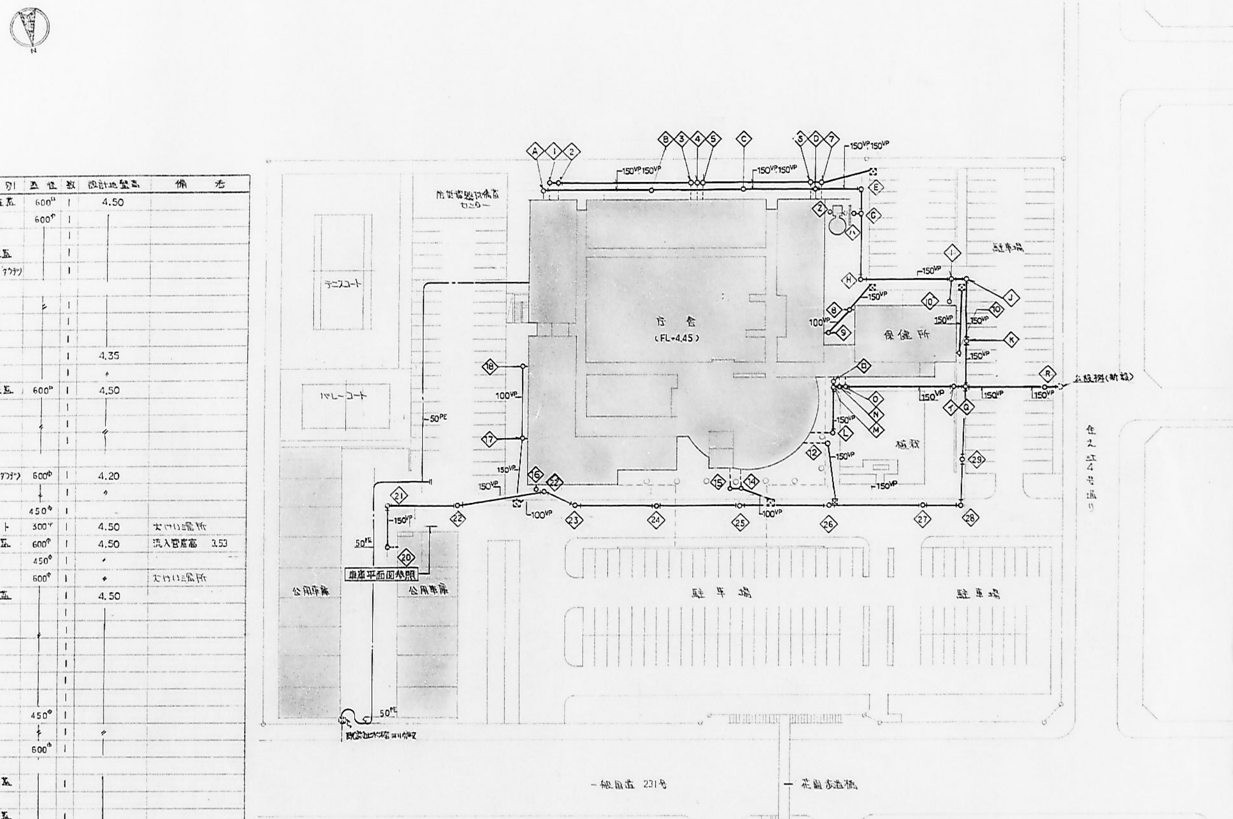
N
庁舎
(FL=4.45)
保健所
車庫
テニスコート
バレーコート
駐車場
駐車場
駐車場
公用車庫
公用車庫
車庫平面図参照
既設雨水排水管へ接続
一般国道 231号
花園歩道橋
住之江4号通り
公設桝(新設)
150VP
100VP
50PE

屋外配管図 1/500

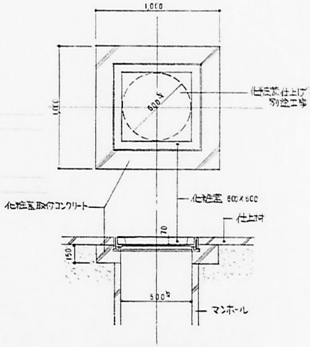
1,000
1,000
600φ
化粧蓋仕上げは別途工事
化粧蓋取付コンクリート
化粧蓋 600×600
仕上材
70
150
500φ
マンホール

化粧蓋取付参考図 1/20

建設地：留萌市住之江町2丁目1

付近見取図 1/10000

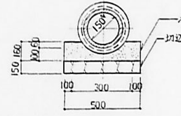
150
砂
切込み砂利
150
150
100
100
300
100
500

硬質塩化ビニール管布設図

口座名		建築面積		延面積	
所在地		索引番号		図面番号	
構造		調整年月日	平成 年 月 日		
建物番号	建物名称	調整者職名			

共通図 整理番号

整理番号	2-7-C
平成 年 月 26 枚の内 2 号	
4 年 27 枚の内 3 号	年 枚の内 号

設計事務所名：道日建・道岡田・柴滝・三井共同企業体 代表 ㈱北海道日建設計

審査 主担当任者 担当

設計図名称：屋外配管図 桝一覧表

縮尺 1/500

工事名：北海道留萌合同庁舎改築 衛生設備工事

課長 参事 主任技師 係長 担当者

北海道住宅都市部工営課

中厚 580×815