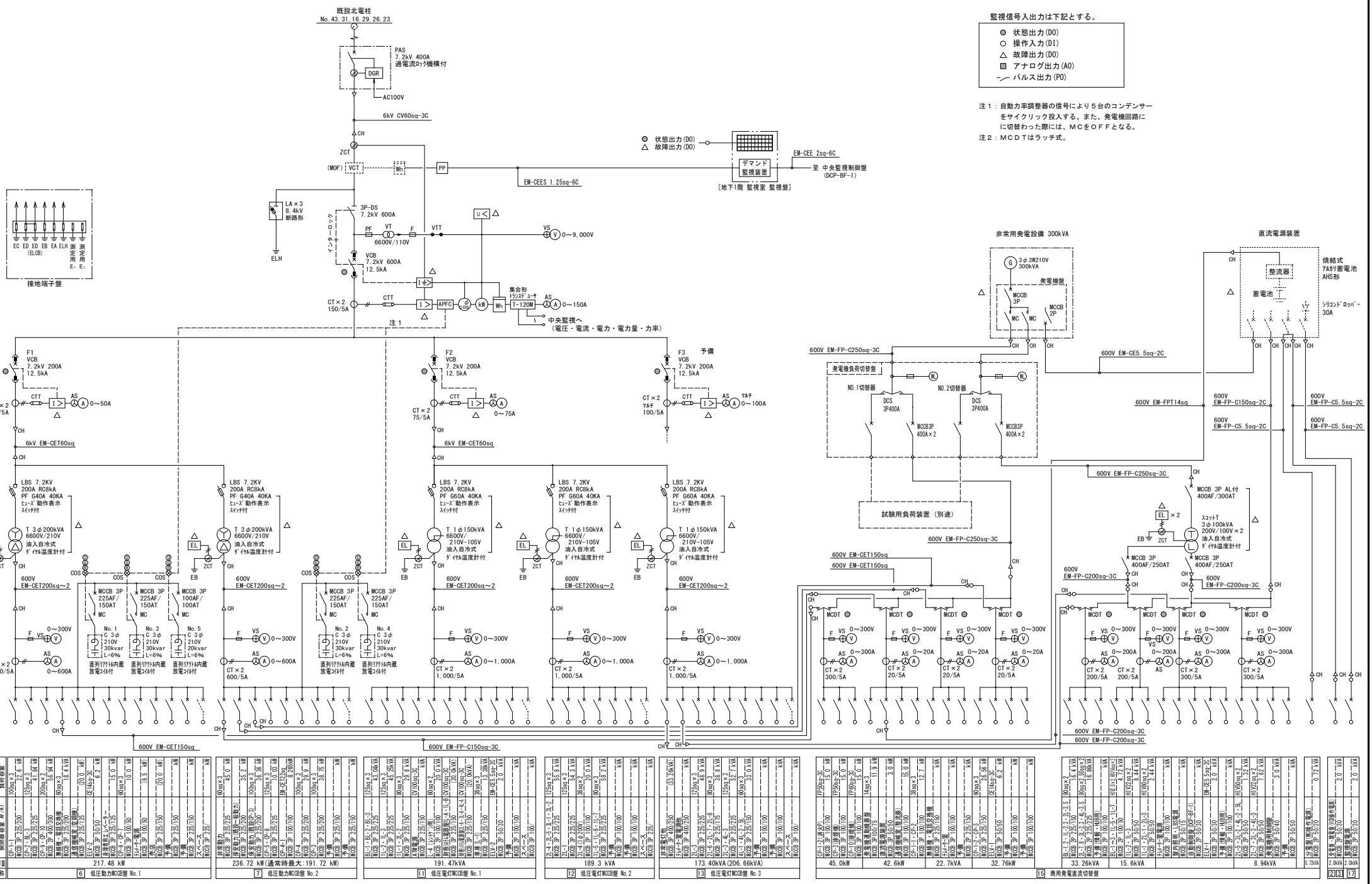

幹線サイズ	負荷名称	負荷容量	合計容量	盤名称
100sq×3	MCCB 3P 225/200	2.6 kW	217.48 kW	6 低圧動力MCCB盤 No.1
125sq×2	CP-1 3P 225/200	4.1 kW		
125sq×2	BL-2 3P 225/225	4.1 kW		
200sq×2	CP-9 3P 100/100	5.6 kW		
60sq×3	MCCB 3P 225/200	18.4 kVA		
	無線機・電話交換機			
	通信機械室電源盤	(20.0 kW)		
	MCCB 3P 225/125			
	自動扉・電動シャッター	(CE14sq-3C)		
	MCCB 3P 225/125	0.2 kW		
	自動扉・電動シャッター			
	MCCB 3P 225/125			
60sq×3	CP-6 3P 225/125	15.0 kW		
60sq×3	MCCB 3P 100/50	10.0 kW		
	ﾃﾚﾋﾞﾅｰﾚﾍﾞﾙ・電源	(6.5 kW)		
	MCCB 3P 100/50			
	受水槽	(20.0 kW)		
	MCCB 3P 225/150			
	予備	kW		
	MCCB 3P 225/150			
	予備	kW		
	MCCB 3P 225/150			
	スペース	kW		
	MCCB 3P 225/			
60sq×3	非常動力	45.0 kW	236.72 kW(通常時最大:191.72 kW)	7 低圧動力MCCB盤 No.2
	MCCB 3P 225/225			
	保安動力(系統一般動力)	3.5 kW		
	MCCB 3P 225/200			
125sq×3	保安動力(系統一般動力)	36.0 kW		
	MCCB 3P 225/225			
	EM-CE12sq-3C	(10.0 kW)		
	MCCB 3P 225/225	8.0 kVA		
100sq×3	CP-5 3P 225/225	29.9 kW		
	MCCB 3P 100/100			
100sq×3	CP-4 3P 225/225	38.75 kW		
	MCCB 3P 100/100			
	予備	kW		
	MCCB 3P 100/100			
	スペース	kW		
	MCCB 3P 100/			
125sq×3	BL-1・BL-2・BL-3	43.0kW	189.3 kVA	11 低圧電灯MCCB盤 No.1
	MCCB 3P 225/225			
125sq×3	L-2・L-3	45.25kW		
	MCCB 3P 225/225			
80sq×3	L-1・L-4・L-5	8.6 kW		
	MCCB 3P 225/150			
80sq×3	CP-2・CP-3	8.6 kW		
	MCCB 3P 225/150			
CV100sq-3C	AHU電源	kVA		
	MCCB 3P 225/150			
60sq×2	L-4（ｼｬｯﾀｰ用）	20.0 kW		
	MCCB 3P 100/100			
CV100sq-3C	防災用電源用L-1・L-8	(20.0kW)		
	MCCB 3P 225/150			
CV100sq-3C	防災用電源用L-1・L-4・L-6	(20.0kW)		
	MCCB 3P 225/150			
38sq×3	自動扉・電動シャッター	0.56kW		
	MCCB 3P 225/150			
80sq×3	予備	kW		
	MCCB 3P 225/150			
	EM-CE5.5sq-2C	2.0 kVA		
	ELV-2	kVA		
	予備	kW		
	MCCB 3P 100/100			
	スペース	kVA		
	MCCB 3P 100/			
125sq×3	BL-4・BL-5・BL-1・BL-2	6.8 kW	173.40kVA(206.66kVA)	13 低圧電灯MCCB盤 No.3
	MCCB 3P 225/225			
125sq×3	L-5・L-6・L-7	5.4 kW		
	MCCB 3P 225/225			
38sq×2	CL-4(φ200)	20.0 kVA		
	MCCB 3P 100/100			
80sq×3	L-1・L-6・L-7	59.2 kVA		
	MCCB 3P 225/225			
	予備	kW		
	MCCB 3P 100/100			
	予備	kW		
	MCCB 3P 100/100			
	スペース	kVA		
	MCCB 3P 100/			
(33.2kW)VT	排煙機(1/4)	kW	45.0kW	
	MCCB 3P 100/250			
	ﾃﾚﾋﾞﾅｰﾚﾍﾞﾙ・電源	kW		
	MCCB 3P 400/250			
125sq×3	CL-3	46.8 kVA	42.6kW	
	MCCB 3P 225/225			
80sq×3	CL-4・CL-5・CL-6	38.8 kVA		
	MCCB 3P 225/175			
80sq×3	CL-3	32.7 kVA		
	MCCB 3P 225/225			
80sq×3	CL-1・CL-2	33.0 kVA		
	MCCB 3P 225/150			
	予備	kW		
	MCCB 3P 100/100			
	スペース	kVA		
	MCCB 3P 100/			
CP50sq-3C	CP-1(排煙用)	15.0 kW	45.0kW	
	MCCB 3P 100/100			
CP50sq-3C	CP-2(排煙用)	15.0 kW		
	MCCB 3P 100/100			
CP50sq-3C	排煙機(1/4)	15.0 kW		
	MCCB 3P 100/100			
14sq×3	排煙機用制御盤	11.9 kW	42.6kW	
	MCCB 3P 50/15			
60sq×3	排煙機用制御盤	3.0 kW		
	MCCB 3P 50/50			
60sq×3	排煙機(電源表示)	15.0 kW		
	MCCB 3P 100/100			
38sq×3	CP-1・CP-2	12.7 kW		
	MCCB 3P 100/100			
	予備	kW		
	MCCB 3P 100/100			
	予備	kW		
	MCCB 3P 100/100			
	スペース	kVA		
	MCCB 3P 100/			
CP-1・2(排煙用)	MCCB 3P 100/100		22.7kVA	
CP-2(排煙用)	MCCB 3P 100/100			
60sq×3	排煙機・電話交換機	26.56 kW		
	MCCB 3P 225/150			
CE14sq-3C	排煙機・電話交換機	6.2 kW		
	MCCB 3P 225/150			
	予備	kW		
	MCCB 3P 100/100			
	スペース	kVA		
	MCCB 3P 100/			
CP-1・2	CP-1・CP-2	26.56 kW	32.76kW	
	MCCB 3P 225/150			
CE14sq-3C	排煙機・電話交換機	6.2 kW		
	MCCB 3P 225/150			
	予備	kW		
	MCCB 3P 100/100			
	スペース	kVA		
	MCCB 3P 100/			
80sq×2	BL-1・L-2・L-3・L-5	16.4 kVA	33.26kVA	15 商用発電直流切替盤
	MCCB 3P 225/150			
80sq×2.50sq×2	BL-3・BL-2・L-4・L-3・L5	16.86kVA		
	MCCB 3P 225/225			
	予備(排煙・MD用)	kW		
	MCCB 3P 100/100			
	予備	kW		
	MCCB 3P 100/100			
HIVCD/2 HIV14sq×2	BL-2・L-1・L-2・L-3	11.7kVA	15.6kVA	
	MCCB 3P 100/50			
HI22sq×2	L-2・L-3	3.9kVA		
	MCCB 3P 50/50			
HI22sq×2	L-1・L-2・L-3	3.44kVA		
	MCCB 3P 50/50			
HI60sq×2	電話機	2.44kVA		
	MCCB 3P 50/50			
	ﾃﾚﾋﾞﾅｰﾚﾍﾞﾙ・電源	kVA		
	MCCB 3P 100/100			
	自動扉用制御盤	kVA		
	MCCB 3P 100/100			
	自動扉用制御盤(UPS-BF-1)	kVA		
	MCCB 3P 50/20			
	EM-CE5.5sq-2C	2.0 kVA		
	ELV-1	kVA		
	MCCB 3P 50/20			
	予備(排煙・MD用)	kW		
	MCCB 3P 100/100			
	予備	kW		
	MCCB 3P 50/50			
	スペース	kVA		
	MCCB 3P 100/			
HI150sq×2	CL-3・CL-2・CL-4・CL-5	13.2 kVA	8.94kVA	
	MCCB 3P 50/50			
HI22sq×2	CL-2・CL-3	7.92 kVA		
	MCCB 3P 50/40			
HI22sq×2	CL-1・CL-2・CL-3	7.92 kVA		
	MCCB 3P 50/40			
	予備	kW		
	MCCB 3P 50/50			
	スペース	kVA		
	MCCB 3P 100/			
2sq	2sq 商用発電直流切替盤	0.72kVA	0.72kVA	2 3 17
	MCCB 3P 50/20			
	2sq 商用発電直流切替盤	2.0kVA	2.0kVA	
	MCCB 3P 50/20			

単線結線図
北海道十勝合同庁舎