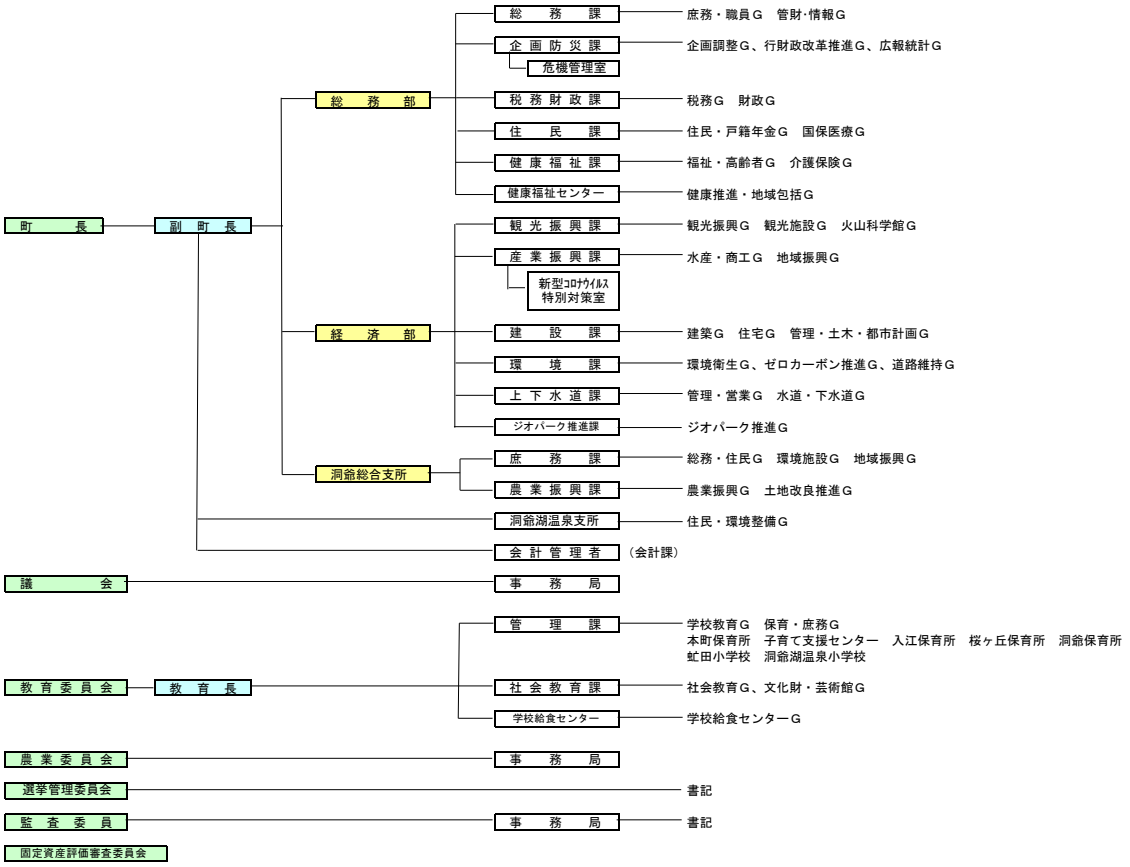洞爺湖町行政組織図（令和5年4月1日現在）